版次	变更摘要	日 期
0	新产品发行	2024-9-2

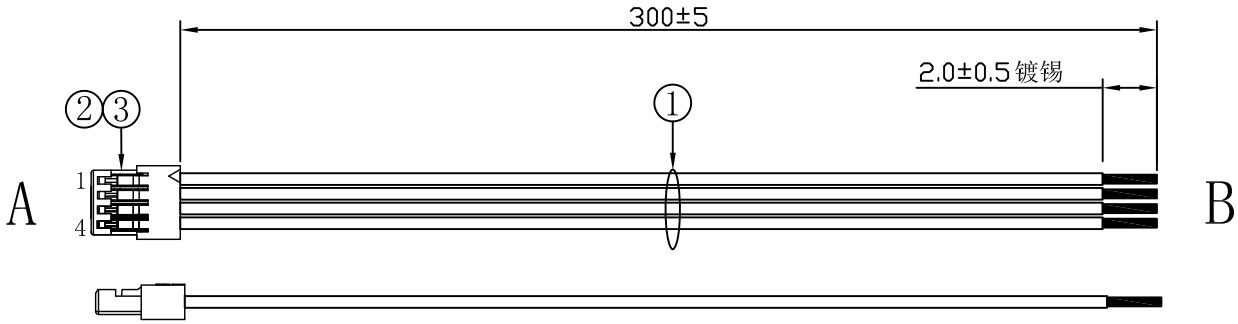

接线表

1	黑	镀锡
2	红	镀锡
3	白	镀锡
4	黄	镀锡

注意：

1. 穿塑件不能错位，或端子未插到位
2. 线材与塑件不能有损伤现象
3. 镀锡铜丝不能分叉、连锡、未上锡，烫伤线材等不良
4. 成品100%导通测试,无短、断路、错位等电性不良
   1）导通阻抗：≦3Ω
   2）绝缘阻抗：≧10MΩ DC 300V

序号	名称	物料/料号	规格	颜色	长度（mm)	用量PCS	A剥外皮	B剥外皮	A剥芯线	B剥芯线	备注
1	电线	0201153280100002	UL1571/PVC/黑色/AWG#28/7线芯/0.127TS	黑	304	1	2	2			
	电线	0201153280700002	UL1571/PVC/红色/AWG#28/7线芯/0.127TS	红	304	1	2	2			
	电线	0201153280300002	UL1571/PVC/白色/AWG#28/7线芯/0.127TS	白	304	1	2	2			
	电线	0201153280B00002	UL1571/PVC/黄色/AWG#28/7线芯/0.127TS	黄	304	1	2	2			
2	塑件	WTJK-0000000131	1.0B型-4P公头胶壳无扣			1					
3	端子	WT100B0-T003-01	1.0B型-T			4					

RoHS

一般公差(TOLERANCE)
X. ±.50 XX ±.10
.X ±.20 .XXX ±.05
ANGLES ±1°

ZGWD 浙江温达电子有限公司
ZHEJIANG WENDA ELECTRONICS CO.,LTD

品名 (TITLE) 1.0C型-4P尾部镀锡 L=300mm

制图 (DR) denny

校对 (CHKD) 田峰

审核 (APPD) 黄志明

料号 (DWG.NO) WD01690092

比例 (SCALE) 1:1

单位 (UNITS) mm

张数 (SHEET) 1 OF 1

SIZE A4

REV A